FR

Chaudière fioul à condensation

PU 150 Condens
PU 150 Condens + OBC

Notice de montage

300005503-001-C

ŒRTLI

Sommaire

Les différents modèles :

PU 150 Condens

PU 150 Condens + OBC

1 Colisage 3

1.1 PU 150 Condens 3

1.2 PU 150 Condens + OBC 4

2 Montage 5

■ Symboles utilisés

⚠	Attention danger	Risque de dommages corporels et matériels. Respecter impérativement les consignes pour la sécurité des personnes et des biens
i	Information particulière	Tenir compte de l'information pour maintenir le confort
	Renvoi	Renvoi vers d'autres notices ou d'autres pages de la notice

1 Colisage

1.1 PU 150 Condens

Le tableau ci-dessous donne les numéros des colis qui composent la chaudière à installer.

Les colis sont présentés dans l'ordre d'ouverture pour le montage.

Chaudière	PU 153 Condens	PU 154 Condens	PU 155 Condens	
Chaudière montée : Corps + Habillage + Isolation + Brûleur	FT56	FT57	FT58	 8800N102 Contient les notices chaudière et brûleur
Tableau de commande - X/TA (Standard) ou - R/TA (OE-tronic 3)	FT41 ou FT42	FT41 ou FT42	FT41 ou FT42	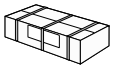 8800N075A Contient la notice tableau

La liste des options disponibles est indiquée dans le tarif en vigueur.

1.2 PU 150 Condens + OBC

Le tableau ci-dessous donne les numéros des colis qui composent la chaudière à installer

Les colis sont présentés dans l'ordre d'ouverture pour le montage.

Chaudière	PU 153 Condens + OBC 162	PU 154 Condens + OBC 162	PU 155 Condens + OBC 252	
Chaudière montée : Corps + Habillage + Isolation + Brûleur	FT56	FT57	FT58	8800N102 Contient les notices chaudière et brûleur
Tableau de commande - X/TA (Standard) ou - R/TA (OE-tronic 3)	FT41 ou FT42	FT41 ou FT42	FT41 ou FT42	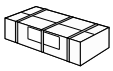 8800N075A Contient la notice tableau
Préparateur d'eau chaude sanitaire - OBC 162/TA ou - OBC 252/TA	BH 105	BH 105	BH 106	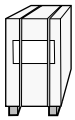 8800N030 Contient la notice préparateur et la sonde ECS
Panneau avant ballon	BH 87	BH87	BH87	8800N140
Ensemble de liaison hydraulique chaudière/ballon	BH108	BH108	BH108	8800N046 Contient la notice tubulures

La liste des options disponibles est indiquée dans le tarif en vigueur.

2 Montage

Outils nécessaires :

- 1 tournevis cruciforme,
- 1 tournevis plat large,
- 1 clé de 13,
- 1 clé de 19.

Le montage des options éventuellement livrées avec la chaudière est traité dans la notice les accompagnant.

1 Mise à niveau

- Dévisser les pieds de la chaudière,

  * 40 mm (minimum)
- Mettre la chaudière à niveau en agissant sur les pieds réglables.

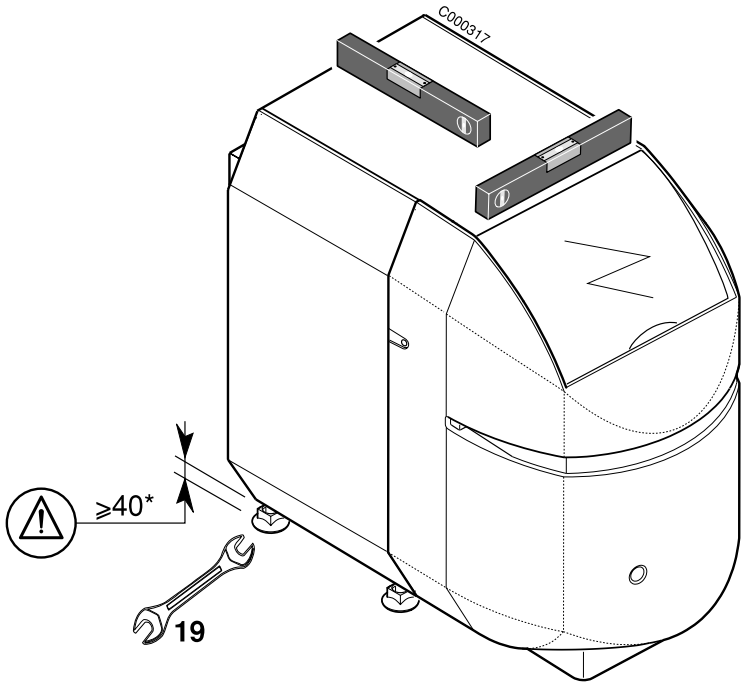

2 Montage du siphon et du tube d'évacuation des produits de combustion

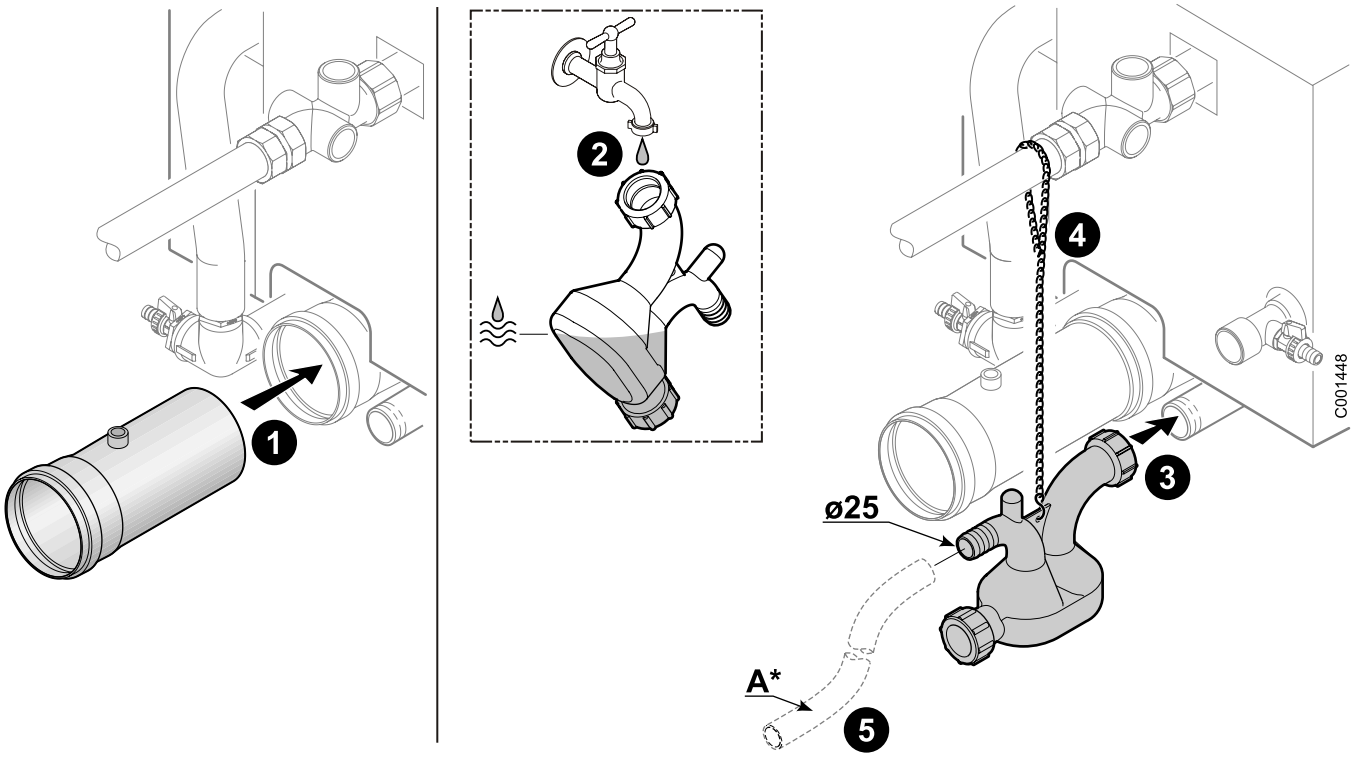

1. Monter le tube d'évacuation des produits de combustion
2. Remplir le siphon d'eau
3. Monter le siphon,
4. Ajuster la chaînette

⚠ Les condensats doivent pouvoir s'écouler naturellement de la sortie de la chaudière vers la station de neutralisation.

5. A* : Tuyau d'écoulement Ø intérieur 25 mm- non fourni.

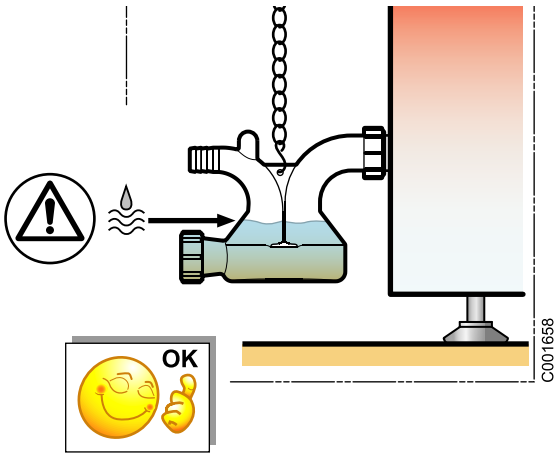

3 Démontage du chapiteau et du capot avant

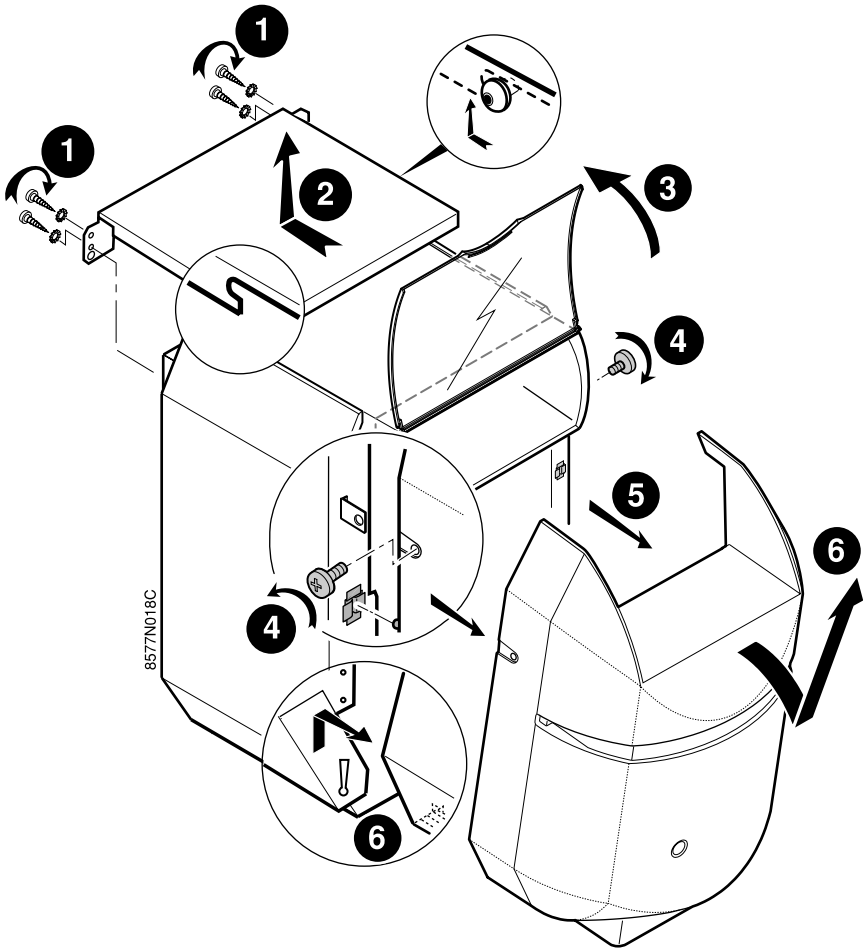

4 Inversion du sens d'ouverture de la porte foyère (en cas de nécessité absolue)

D'origine, la porte foyère s'ouvre vers la droite. Pour permettre l'ouverture de la porte foyère vers la gauche, procéder comme suit :

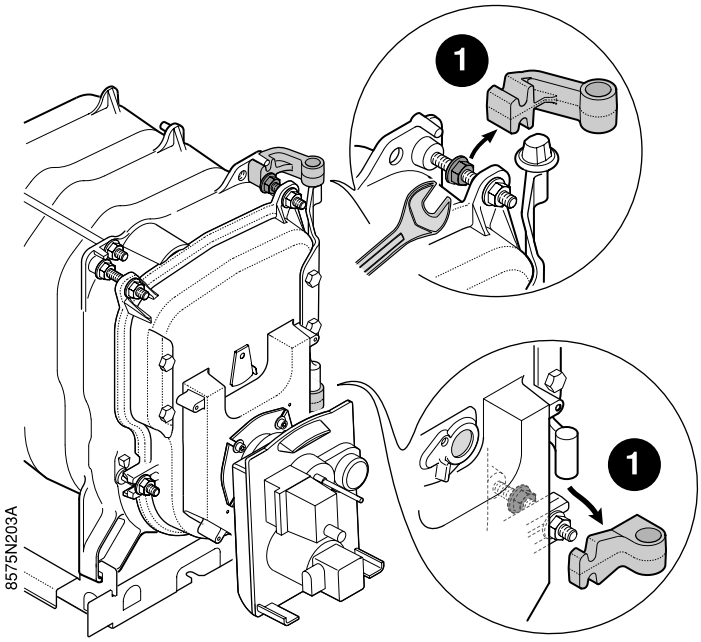

1. Démonter les charnières.
2. Démonter l'axe et le remonter sur le côté gauche.
3. Remonter les charnières du côté gauche.
4. Remettre en place les 2 vis 4 du côté droit.

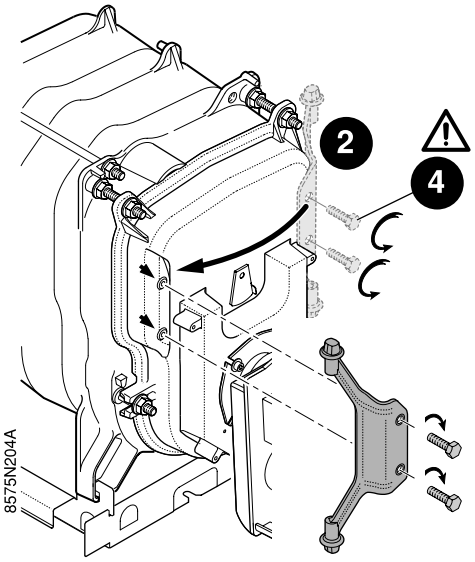

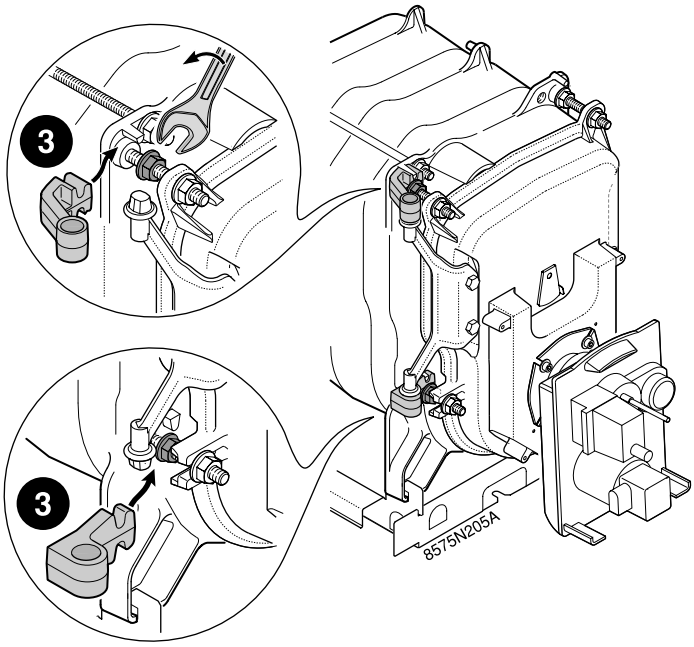

5 (uniquement PU 150 Condens + OBC) Montage de la chaudière sur le préparateur

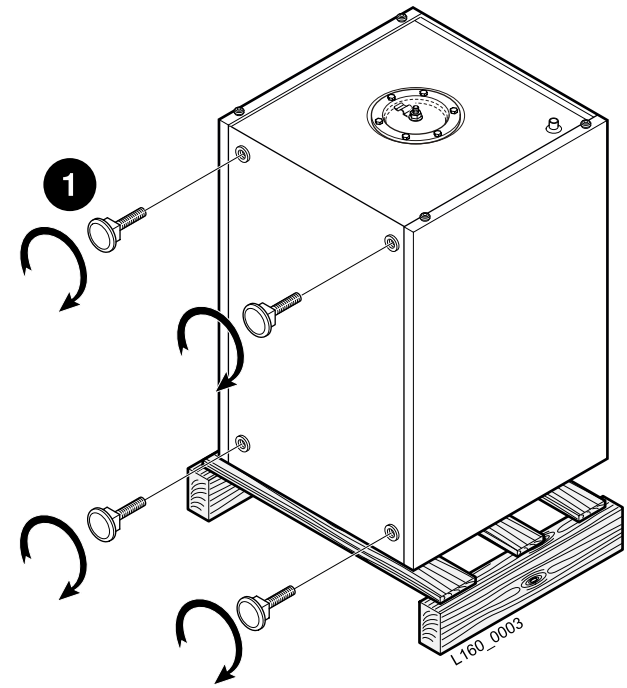

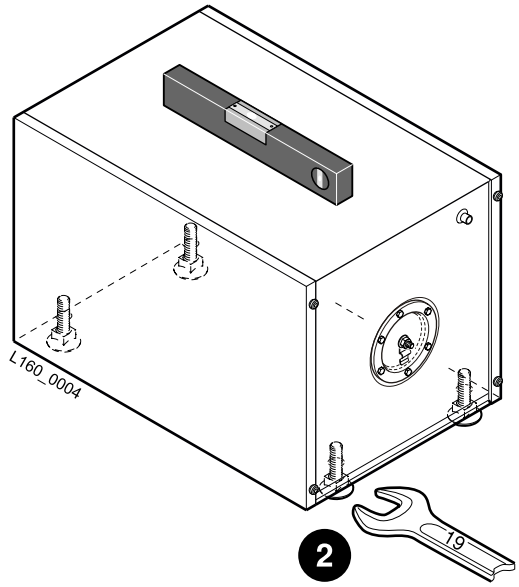

1 Visser les 4 pieds réglables sur le fond du ballon (les pieds sont livrés dans le sachet notice du préparateur).

2 Mettre le ballon à niveau en agissant sur les pieds réglables.

i Cote de base 35 mm. Réglage possible de 35 mm à 40 mm.

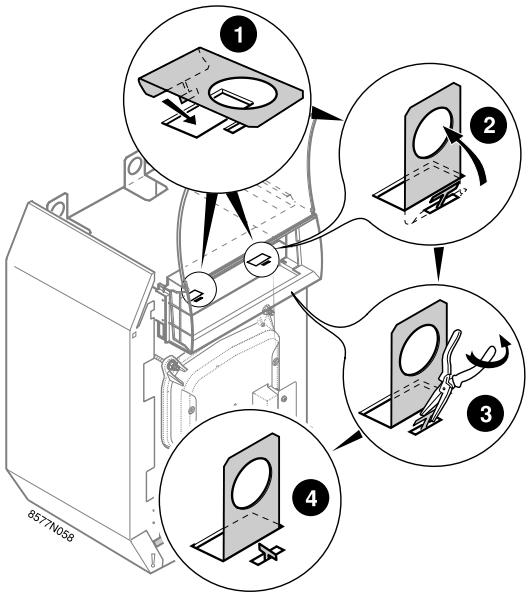

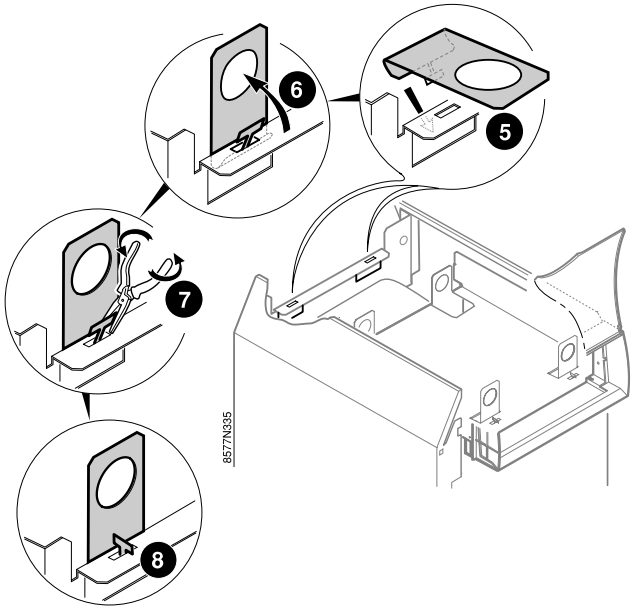

- Monter les pattes de manutention à l'avant de la chaudière
- Monter les pattes de manutention sur la traverse arrière (uniquement PU 154, 155, 156 Condens).

Pour déplacer la chaudière : Prévoir au minimum 2 personnes

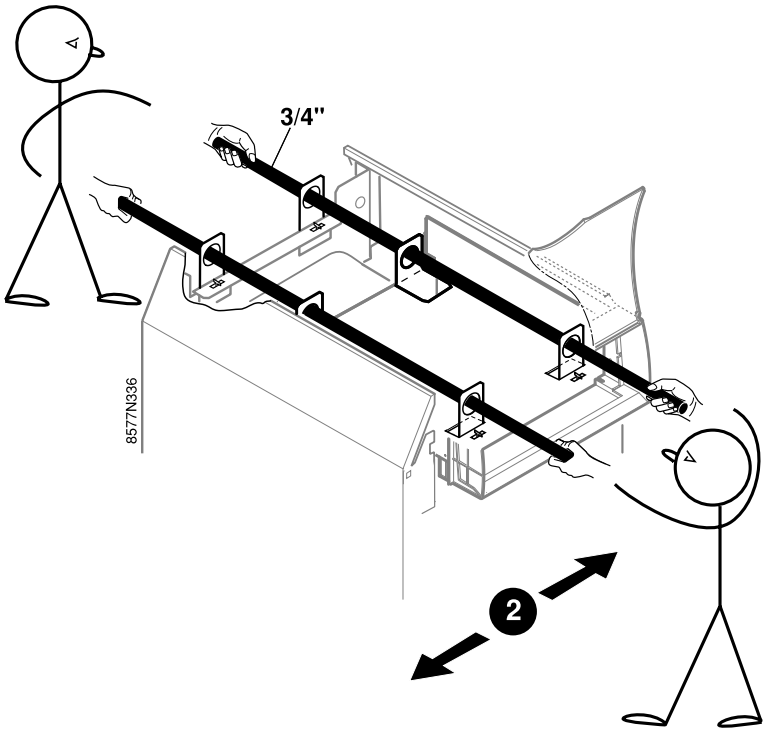

Poser la chaudière sur le préparateur en respectant la cote P à l'avant.

Modèle de chaudière	P (mm)
PU 153 Condens + OBC 162	376
PU 154 Condens + OBC 162	250
PU 155 Condens+ OBC 252	358

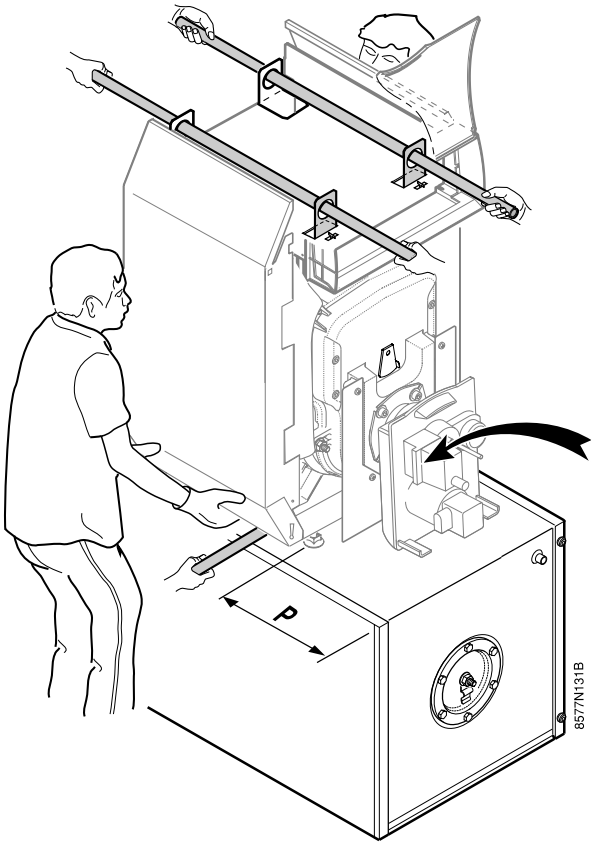

La chaudière peut être soulevée en utilisant 2 tubes Ø 3/4" ou par les poignées situées de chaque côté en partie inférieure.

Manipuler la chaudière avec des gants.

Ne pas manipuler la chaudière par les tubes départ et retour chauffage.

Ne pas utiliser le brûleur pour soulever la chaudière.

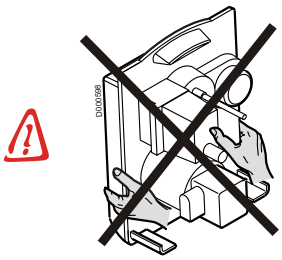

❶ Enlever les barres de manutention

❷ Rabattre les pattes à l'arrière.

❸ Enlever les pattes à l'avant.

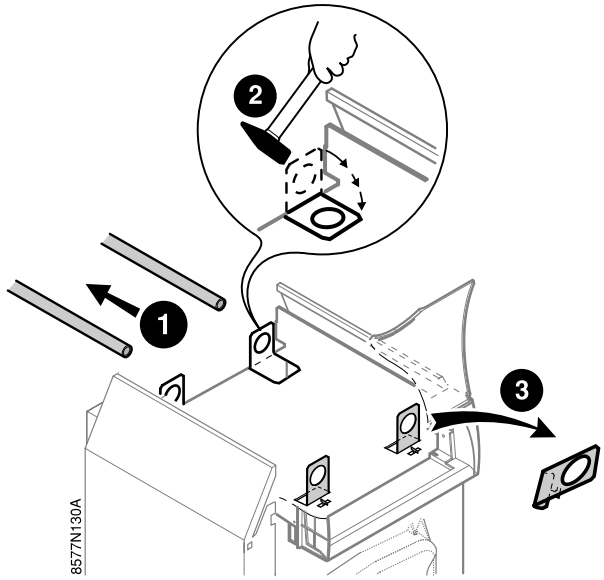

6 Mise en place du tableau de commande

❷ Introduire les câbles de sondes et le câble brûleur dans l'ouverture,

❸ Positionner le câble brûleur dans le passe-fil.

ℹ Le passe-fil est prémonté au milieu du support de tableau.

⚠ ❹ Placer le câble brûleur du côté opposé aux charnières de la porte foyère, conformément aux exigences des normes de sécurité européennes.

❺ Amener le câble brûleur à l'avant de la chaudière.

❻ Glisser le tableau de commande dans l'ouverture.

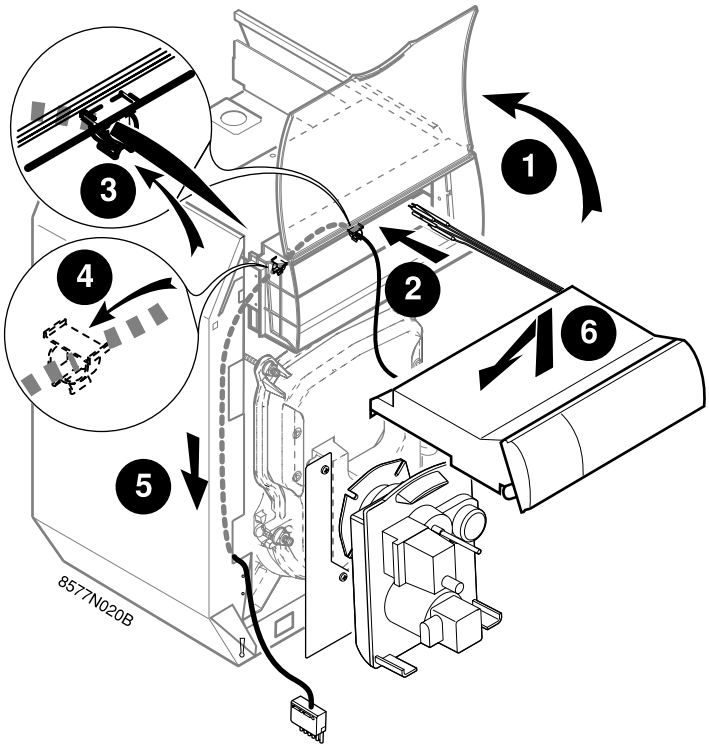

7 Fixation du tableau de commande. Mise en place du câble brûleur

❶ Fixer avec la vis à tôle 3.9 x 32 + rondelle (vis noire).

❷ Monter le serre-câble sur le panneau latéral.

⚠ Monter le serre-câbles du côté du câble brûleur, opposé aux charnières de la porte foyère.

❸ Brancher le connecteur sur la prise du brûleur.

⚠ Régler la longueur du câble de façon à ce qu'il faille débrancher le câble brûleur pour ouvrir la porte foyère.

❹ Fixer le câble. Glisser le surplus de câble entre l'isolation et le panneau latéral.

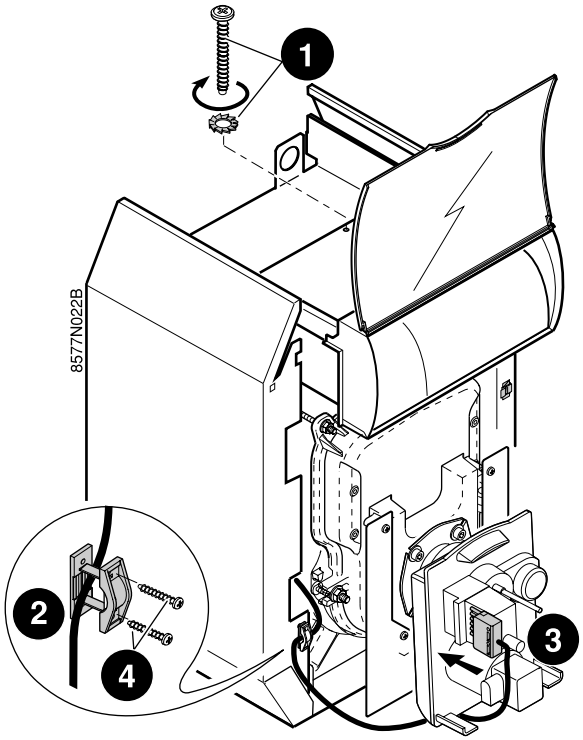

8 Mise en place des bulbes

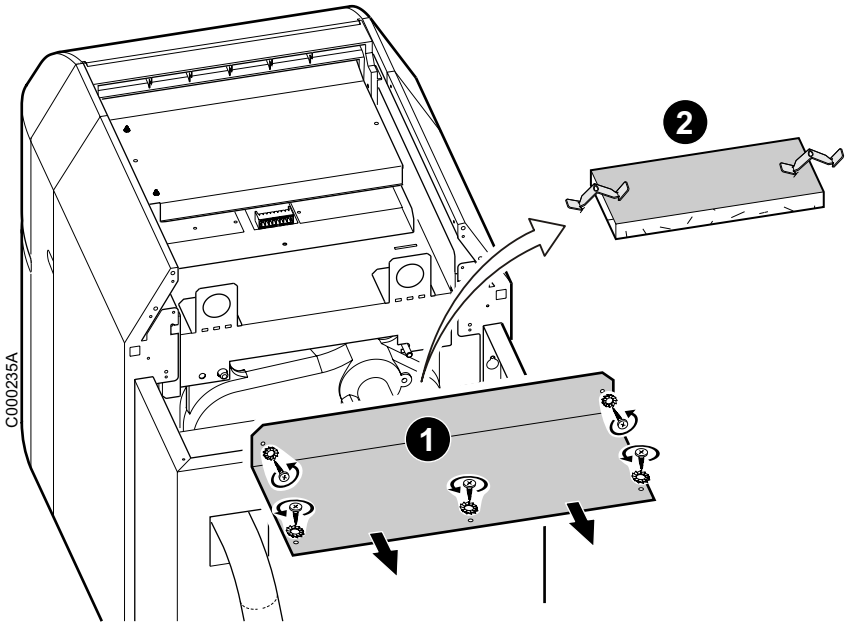

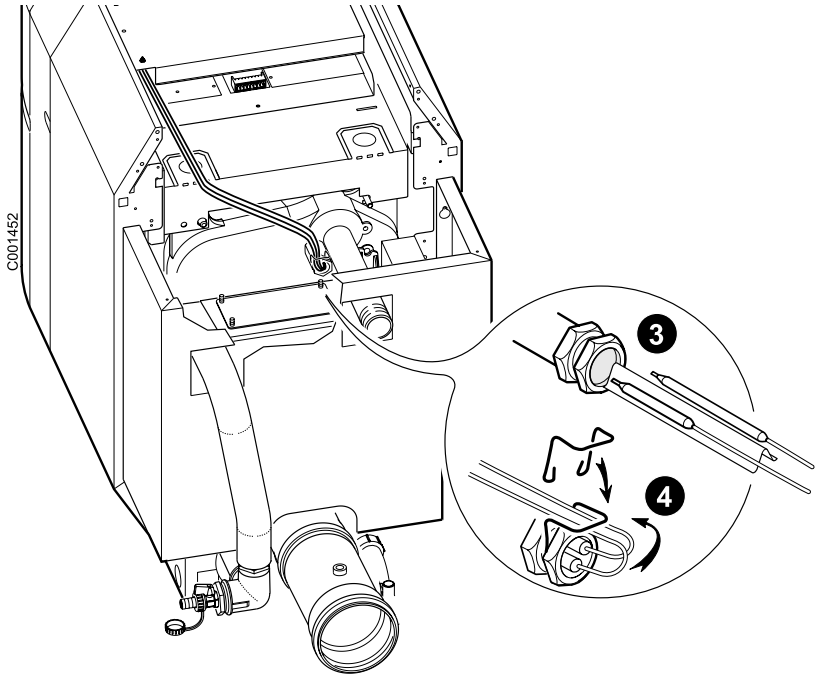

1. Démonter le panneau arrière supérieur,
2. Démonter l'isolation supérieure,
3. Mettre en place les bulbes dans le doigt de gant à l'arrière de la chaudière

   i Utiliser le ressort de contact.
4. Maintenir les câbles à l'aide du ressort pour doigt de gant.

▸ Remonter les pièces :

- Isolation supérieure
- Panneau arrière supérieur

9 Raccordement du thermostat de fumées

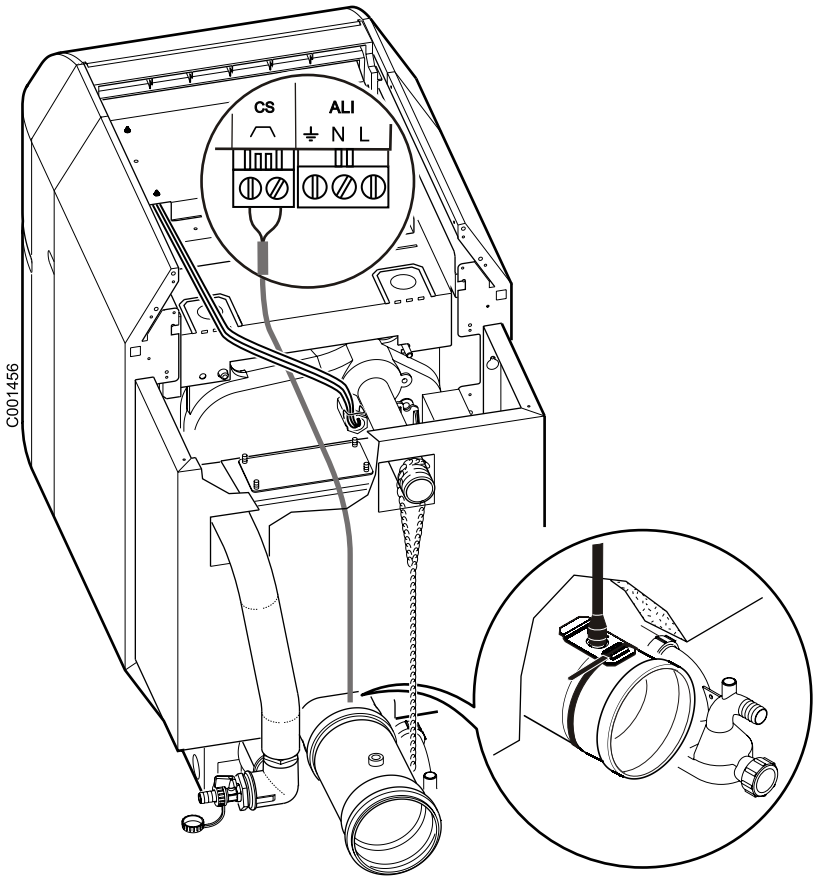

- Raccorder le thermostat de fumées sur le contact de sécurité du tableau.

10 Remontage du capot avant et du chapiteau

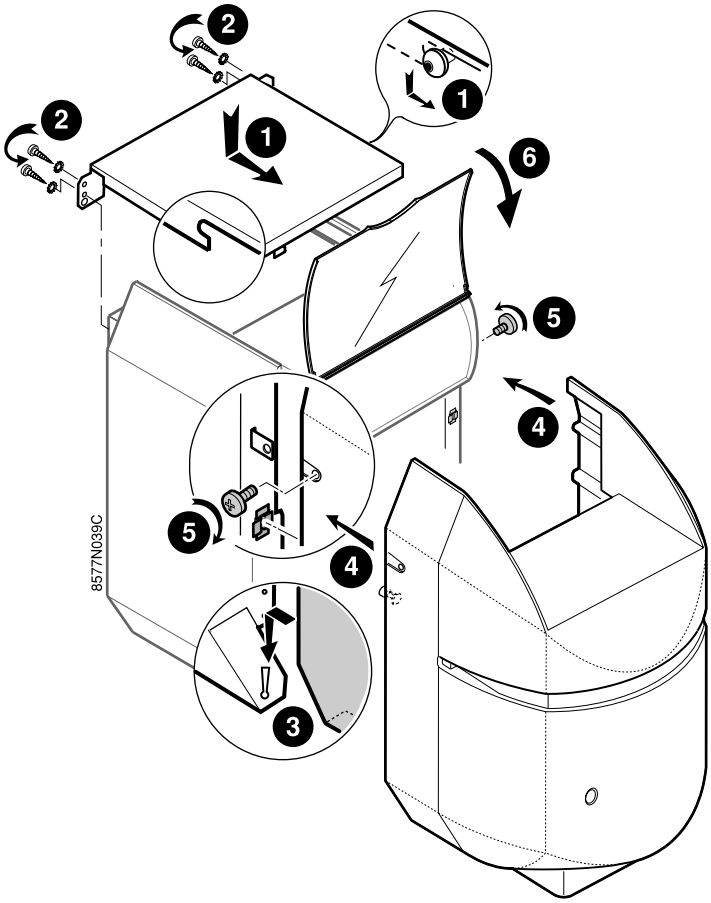

11 Prise de mesure

A : Prise de mesure

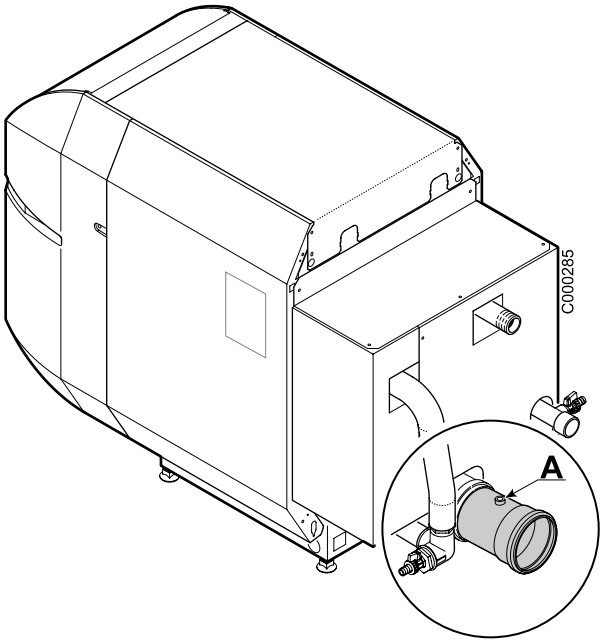

12 (uniquement PU Condens + OBC) Mise en place des tubulures de liaison chaudière/préparateur ECS

.

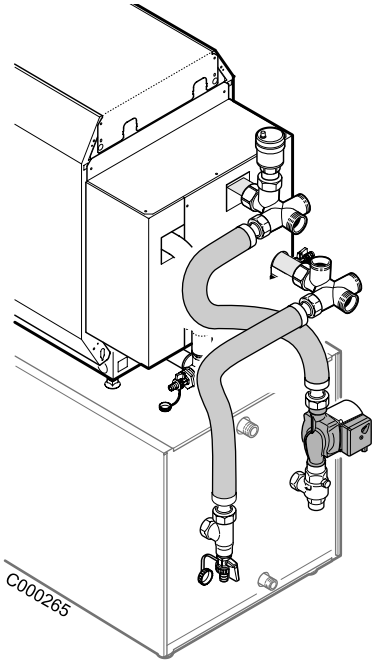

Se reporter à la notice jointe au kit.

13 (uniquement PU Condens + OBC) Mise en place de la sonde ECS et raccordement électrique de l'anode titane

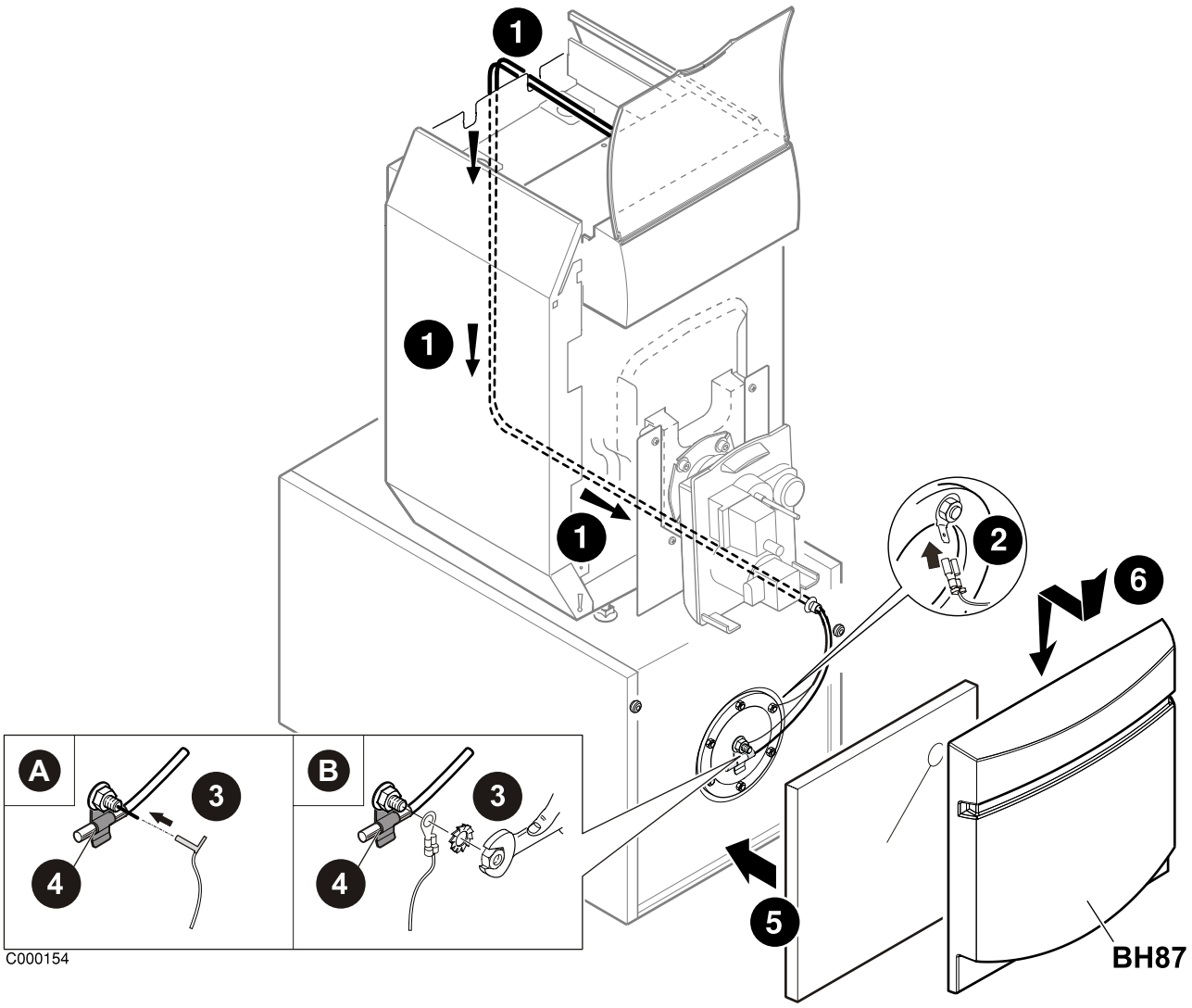

❶ Faire passer le câble de la sonde et celui de l'anode titane dans la gaine du préparateur ECS.

❷ Connecter le clip sur la cosse du tampon.

A : Version après 01/02/2008 :

❸ Connecter la cosse tubulaire du câble de l'anode titane sur le picot de l'anode, au niveau du tampon de visite du ballon.

B : Version avant 01/02/2008 :

❸ Mettre en place la cosse ronde directement sur la partie filetée de l'anode titane. Maintenir la cosse en position à l'aide de la rondelle à dents et de l'écrou.

❹ Introduire la sonde ECS dans la patte de fixation sur le tampon de visite du ballon. Effectuer le raccordement électrique conformément à la notice du tableau de commande.

❺ Mettre en place l'isolation thermique.

❻ Accrocher le panneau avant du préparateur d'eau chaude.

OERTLI THERMIQUE S.A.S.

www.oertli.fr

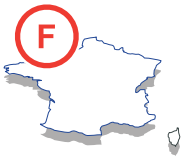

Direction des Ventes France
Z.I. de Vieux-Thann
2, avenue Josué Heilmann • B.P. 50018
F-68801 Thann Cedex
03 89 37 00 84
03 89 37 32 74

Assistance Technique PRO
03 89 37 69 32
03 89 37 69 33
03 89 37 69 34
03 89 37 69 35
assistance.technique@oertli.fr

OERTLI ROHLEDER WÄRMETECHNIK GmbH

www.oertli.de

Raiffeisenstraße 3
D-71696 MÖGLINGEN
07141 24 54 0
07141 24 54 88
info@oertli.de

OERTLI DISTRIBUTION BELGIQUE N.V. S.A.

www.oertli.be

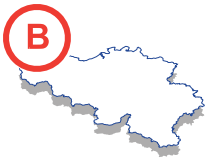

Park Ragheno
Dellingstraat 34
B-2800 MECHELEN
015 - 45 18 30
015 - 45 18 34
info@oertli.be

OERTLI SERVICE AG

ww.oertli-service.ch

Service technique
Technische Abteilung
Servizio tecnico

Bahnstraße 24
CH-8603 SCHWERZENBACH
01 806 41 41
01 806 41 00
info@oertli-service.ch

VESCAL S.A. • Systèmes de chauffage

www. heizen.ch

Service commercial
Verkaufsbüro
Servizio commerciale

Z.I. de la Veyre, St-Légier
CH-1800 VEVEY 1
021 943 02 22
021 943 02 33
info@vescal.ch

CE
1312

© Droits d'auteur

Toutes les informations techniques contenues dans la présente notice ainsi que les dessins et schémas électriques sont notre propriété et ne peuvent être reproduits sans notre autorisation écrite préalable.

Sous réserve de modifications.

17/12/2007

300005503-001-C

OERTLI THERMIQUE S.A.S.
Z.I. de Vieux-Thann
2, avenue Josué Heilmann • B.P. 50018
F-68801 Thann Cedex